UŁOŻENIE PŁYT IZOLACJI W NAROŻU

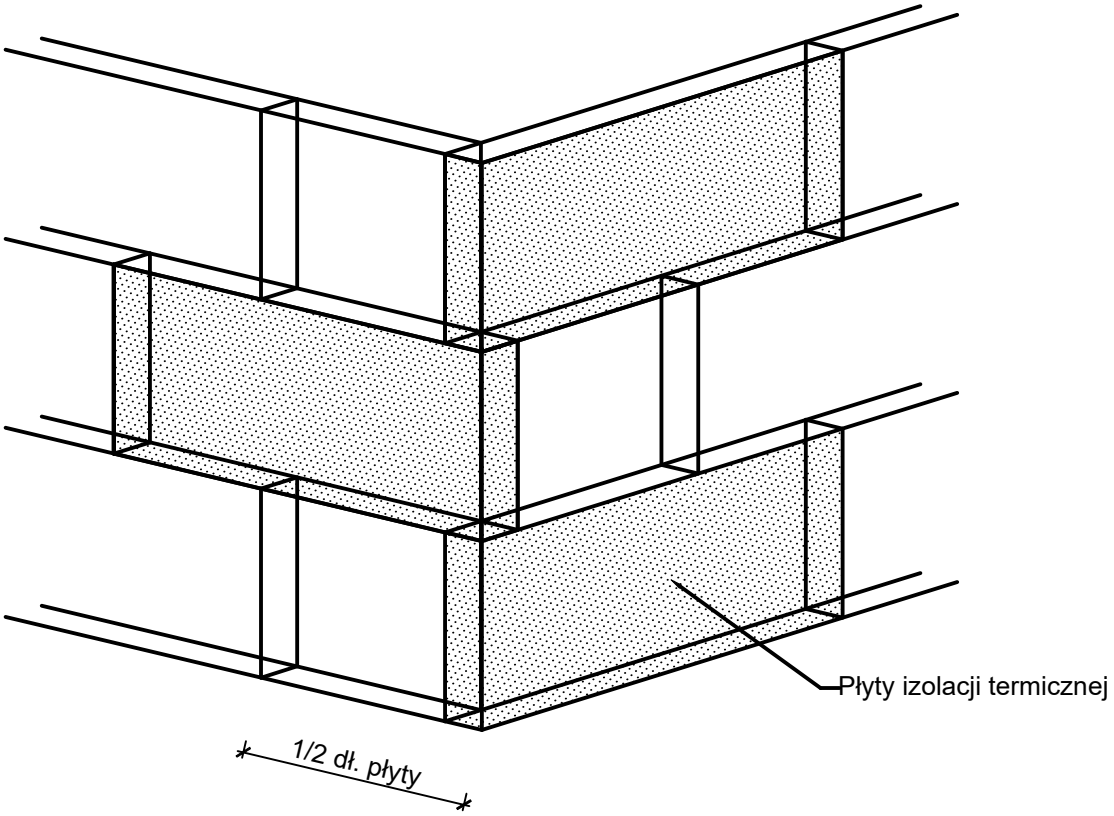

UWAGI:

Płyty izolacji termicznej przykleja sie pasami od dołu do góry, po uprzednim przymocowaniu listwy startowej.
Należy je mocować do podłoża poziomo (wzdłuż dłuższej krawędzi) z zachowaniem mijankowego układu spoin pionowych; nie mogą tworzyć się spoiny krzyżowe.
Spoiny płyt nie mogą przebiegać w narożach otworów (np. okien), ani na rysach i pęknięciach w ścianie oraz na przejściach między różnymi materiałami ściennymi. Na całej powierzchni ocieplenia ściany płyty powinny przylegać do siebie.
Na ścianach z prefabrykatów, płyty izolacji termicznej należy tak przyklejać, aby styki między nimi nie pokrywały się ze złączeniami ścian.
Niedopuszczalne jest występowanie masy klejącej w spoinach.
Jednoczesne stosowanie materiałów różnych producentów jest niedopuszczalne!

EKOPROBUD

EkoProBud
Biuro projektowe: 43-190 Mikołów, ul. Żwirki i Wigury 65/206
tel. 501 053 972, www.ekoprobudsc.com.pl

ADRES INWESTYCJI:	**Budynek mieszkalny wielorodzinny ul. M. Skłodowskiej-Curie 127 41-949 Piekary Śląskie**		
TYTUŁ:	**PROJEKT DOCIEPLENIA BUDYNKU MIESZKALNEGO WIELORODZINNEGO PRZY UL. MARII SKŁODOWSKIEJ-CURIE 127 W PIEKARACH ŚLĄSKICH WRAZ Z PRACAMI TOWARZYSZĄCYMI**		
	UŁOŻENIE PŁYT IZOLACJI W NAROŻU		
ARCHITEKTURA PROJEKTOWAŁ:	**mgr inż. arch. L. Witański nr upr. 743/87**	PODPIS:	10-2022
SPRAWDZIŁ:	**mgr inż. arch. Ł. Wengler nr. upr. 6/10/SLOKK**	PODPIS:	SKALA: 1:20
OPRACOWANIE:	**mgr inż. K. Krajewska**	PODPIS:	NR RYS.
KIEROWNIK BIURA:	**dr inż. T. Muzyczuk**	PODPIS:	16